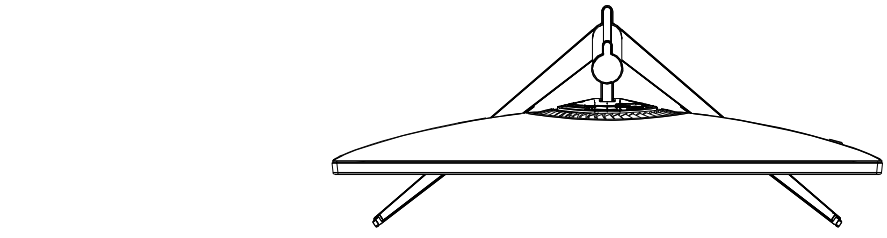

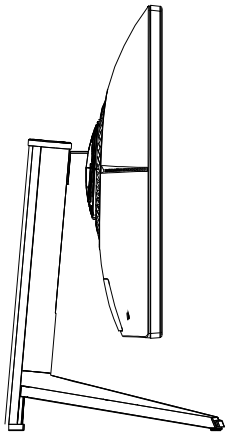

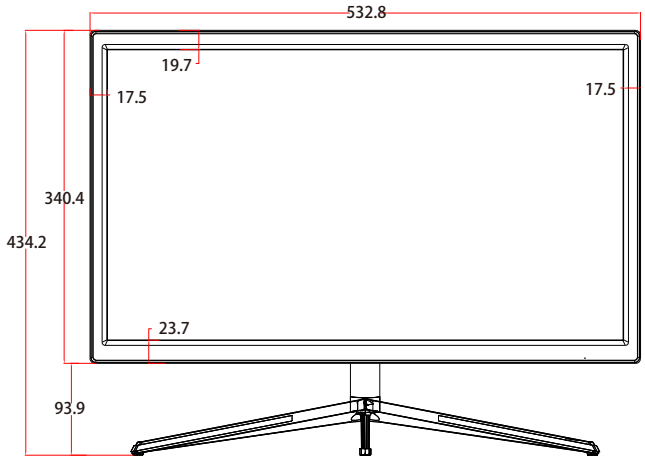

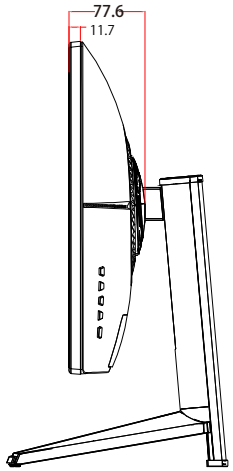

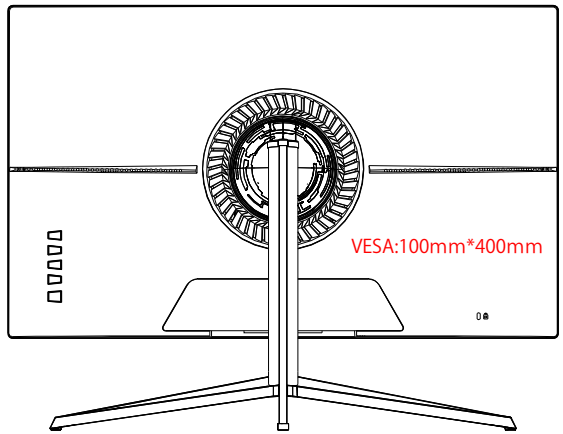

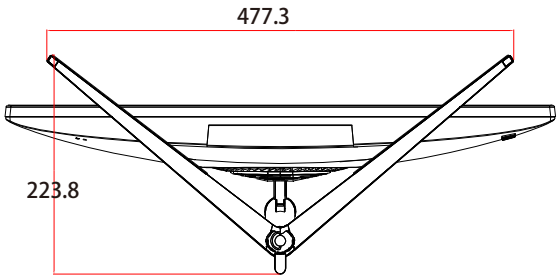

※数値は全て『mm』表記となります。

JN-238VG144WQHDR

JAPANNEXT